ECLISSI ADDOSSATA 5.5

BREVETTATO PATENTED

ECLISSI ADDOSSATA 5.5 è il sistema frangisole a lamelle orientabili, integrato alla pergola a parete, realizzata su misura, interamente in alluminio estruso (lega 6060).
Il design consente una perfetta integrazione in ogni contesto architettonico, attenua l'intensità della luce, protegge dal sole e dalla pioggia. L'orientamento avviene tramite comando ad argano di serie (max 25 mq) o mototorizzato su richiesta, permette di regolare l'intensità della luce e modulare la circolazione d'aria, ottenendo la massima schermatura dal sole e dalla pioggia (50 lt/ora per mq), installata con pendenza minima del 15%, per consentire il deflusso delle acque piovane attraverso la gronda integrata (di serie).
Le dimensioni massime di copertura sono di 7 metri di larghezza per 5 metri di sporgenza, è un sistema modulare che consente la realizzazione di strutture multiple con l'ausilio di componenti realizzati in acciaio inox.

VERNICIATURE STANDARD //

BIANCO RAL 9010	AVORIO RAL 1013	GRIGIO FERRO F213

verniciature fuori standard pag 113 //

ECLISSI ADDOSSATA 5.5 // DIMENSIONI & DETTAGLI TECNICI

Pendenza minima per deflusso acqua: 15 %	**Resistenza al vento UNI EN 13659:** classe 3 (corrispondente al grado 6 della scala Beaufort)	**Tenuta alla pioggia:** 50 lt/ora per mq	**Carico accidentale di sicurezza:** fino a 50 Kg al mq

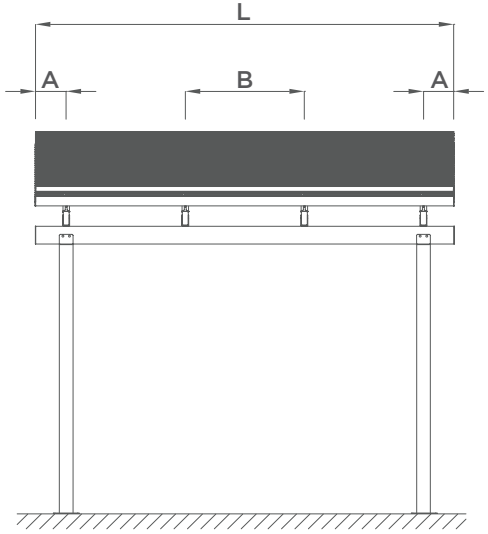

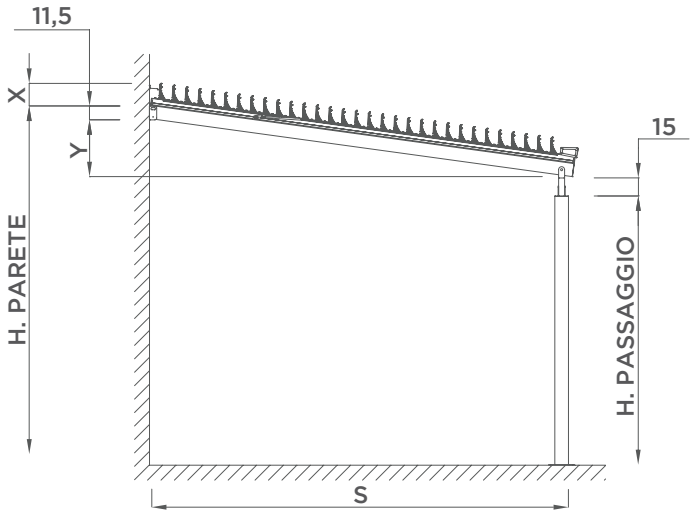

A	distanza arcarecci esterni dalle estremità
B	interasse arcarecci interni
L	larghezza totale
S	sporgenza totale
X	ingombro a lamella aperta/chiusa
Y	pendenza

A	min distanza	5 cm.
A	max distanza	25 cm.
B	max larghezza interasse guide interne	125 cm.
L	max larghezza totale	700 cm.
L	max larghezza totale con 2 guide	160 cm.
L	max larghezza totale con 3 guide	300 cm.
L	max larghezza totale con 4 guide	400 cm.
L	max larghezza totale con 5 guide	500 cm.
L	max larghezza totale con 6 guide	600 cm.
L	max larghezza totale con 7 guide	700 cm.
S	max sporgenza	500 cm.
X	ingombro a lamella aperta	20 cm.
X	ingombro a lamella chiusa	13 cm.

DETTAGLI TECNICI //

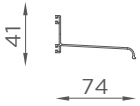

TETTUCCIO ANTIGOCCIA

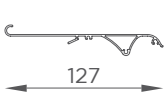

LAMELLA

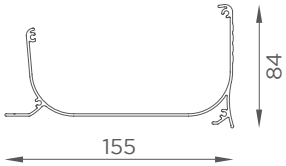

GRONDA

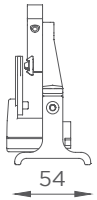

GUIDA

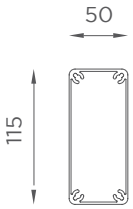

ARCARECCI

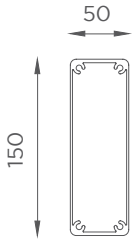

TRAVE FRONTALE

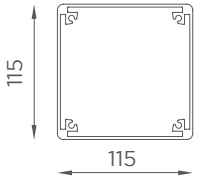

PILASTRO

CAPITELLI //

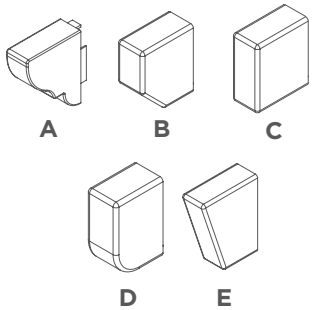

ECLISSI ADDOSSATA 5.5 // ELEMENTI

ELEMENTI DI SERIE //

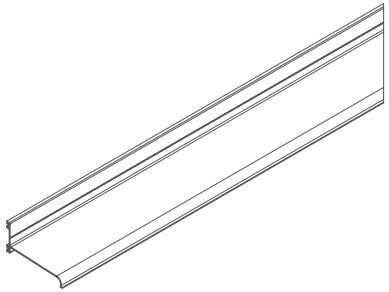

TETTUCCIO ANTIGOCCIA CON DOPPIA GUARNIZIONE
Profilo estruso in alluminio dotato di doppia guarnizione in pvc coestruso applicato a parete per la ritenuta dall'infiltrazione delle acque piovane.

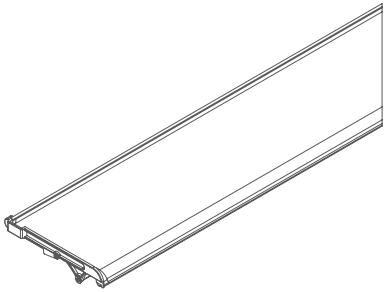

LAMELLA DI ORIENTAMENTO
Profilo estruso in alluminio dotato di camera antiflessione, completa di guarnizione salvagoccia in pvc coestruso.

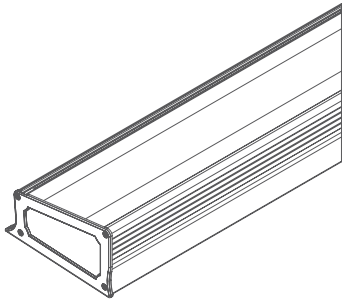

GRONDA INTEGRATA
Profilo estruso in alluminio per la raccolta delle acque piovane fissato sulle guide di orientamento. Pluviali non compresi.

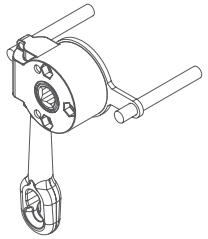

COMANDO AD ARGANO
Arganello per l'orientamento manuale delle lamelle (max 25 mq). Completo di asta manovra (h. standard cm. 180)

ELEMENTI SUPPLEMENTARI //

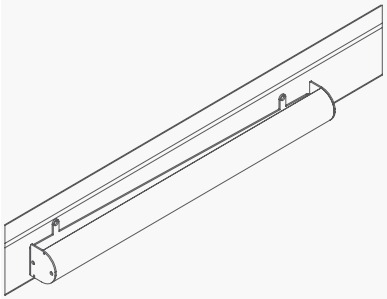

COMANDO A MOTORE
Motore tubolare elettronico per l'orientamento motorizzato delle lamelle fornito in scatola protettiva Secure Box.

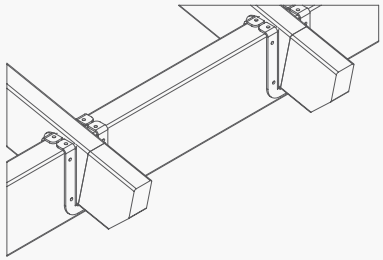

TRAVE INCASSATA
È un sistema brevettato, che accoglie gli arcarecci negli incavi, riducendo la luce e consentendo minore pendenza e maggiore altezza di passaggio.
vedi pag. 9

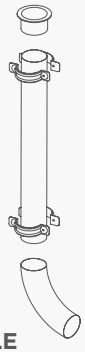

KIT PLUVIALE
Fissato alla grondaia integrata, permette il deflusso delle acque piovane. Il kit comprende:
1 bocchetta, 2 collari, tubo Ø60 h 300 cm. e 3 curve.

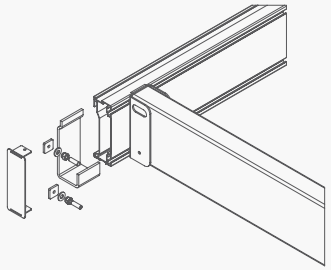

TRAVE A MURO
È un profilo in alluminio che consente l'ancoraggio a parete semplice e veloce (sez 115x50 mm). È particolarmente consigliata dove le pareti non sono perfettamente livellate.

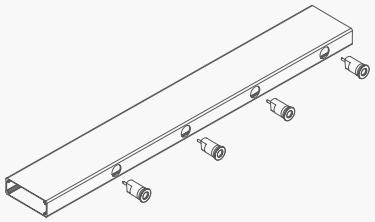

ILLUMINAZIONE LED
KITLED è la linea di faretti LED ad incasso, completi di trasformatore, da integrare nel frangisole, sintesi di innovazione, alta qualità e cura del dettaglio.
vedi pag. 8

ECLISSI ADDOSSATA 7.7

BREVETTATO PATENTED

ECLISSI ADDOSSATA 7.7 è il sistema frangisole a lamelle orientabili, integrato alla pergola a parete, realizzata su misura, interamente in alluminio estruso (lega 6060).
Il design consente una perfetta integrazione in ogni contesto architettonico, attenua l'intensità della luce, protegge dal sole e dalla pioggia.
L'orientamento avviene tramite comando ad argano di serie (max 25 mq) o motorizzato su richiesta, permette di regolare l'intensità della luce e modulare la circolazione d'aria, ottenendo la massima schermatura dal sole e dalla pioggia (50 lt/ora per mq), installate con pendenza minima del 15%, per consentire il deflusso delle acque piovane attraverso la gronda integrata.
Le dimensioni massime di copertura sono di 7 metri di larghezza per 7 metri di sporgenza, è un sistema modulare che consente la realizzazione di strutture multiple con l'ausilio di componenti realizzati in acciaio inox.

VERNICIATURE STANDARD //

BIANCO RAL 9010	AVORIO RAL 1013	GRIGIO FERRO F213

verniciature fuori standard pag 113 //

ECLISSI ADDOSSATA 7.7 // DIMENSIONI & DETTAGLI TECNICI

Pendenza minima per deflusso acqua: 15 %	**Resistenza al vento UNI EN 13659:** classe 3 (corrispondente al grado 6 della scala Beaufort)	**Tenuta alla pioggia:** 50 lt/ora per mq	**Carico accidentale di sicurezza:** fino a 50 Kg al mq

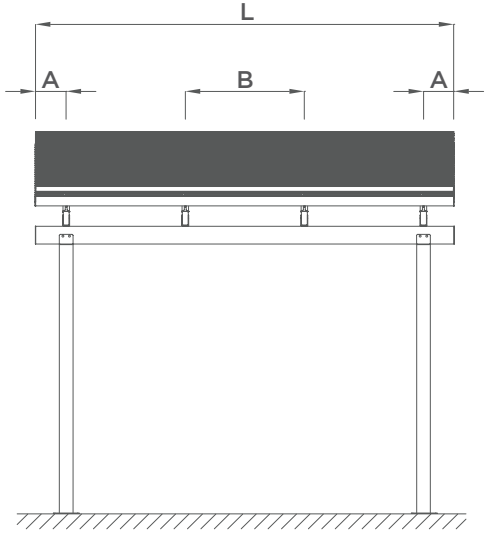

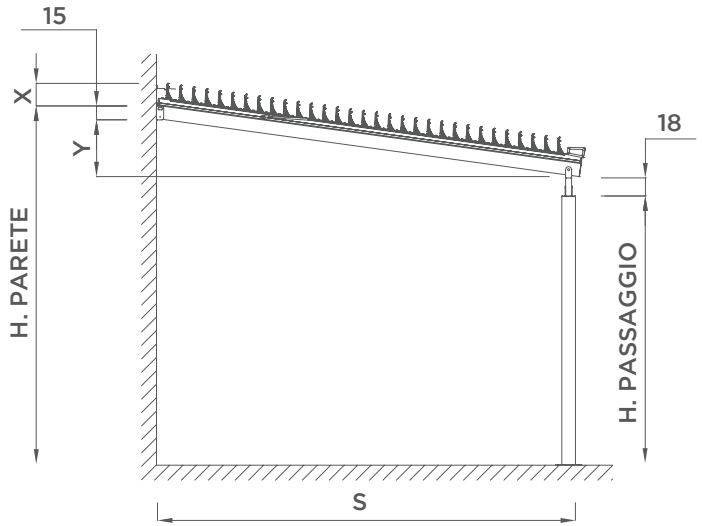

A	distanza arcarecci esterni dalle estremità
B	interasse arcarecci interni
L	larghezza totale
S	sporgenza totale
X	ingombro a lamella aperta/chiusa
Y	pendenza

A	min distanza	50 cm.
A	max distanza	25 cm.
B	max larghezza interasse guide interne	125 cm.
L	max larghezza totale	700 cm.
L	max larghezza totale con 2 guide	160 cm.
L	max larghezza totale con 3 guide	300 cm.
L	max larghezza totale con 4 guide	400 cm.
L	max larghezza totale con 5 guide	500 cm.
L	max larghezza totale con 6 guide	600 cm.
L	max larghezza totale con 7 guide	700 cm.
S	max sporgenza	700 cm.
X	ingombro a lamella aperta	20 cm.
X	ingombro a lamella aperta	13 cm.

DETTAGLI TECNICI //

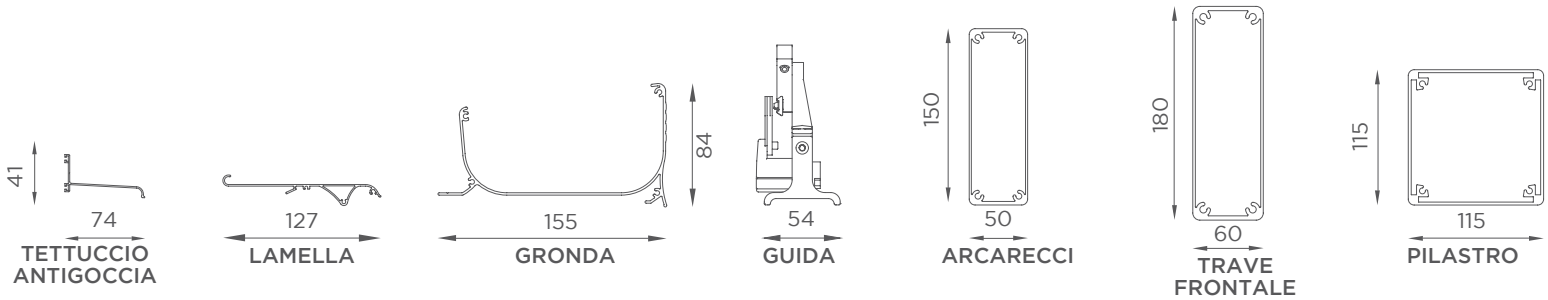

CAPITELLI //

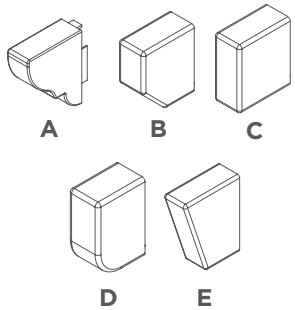

ECLISSI ADDOSSATA 7.7 // ELEMENTI

ELEMENTI DI SERIE //

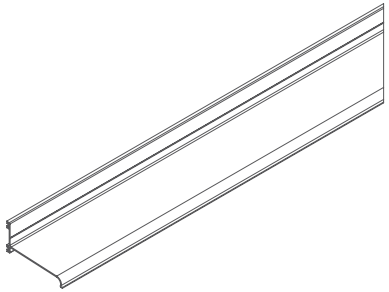

TETTUCCIO ANTIGOCCIA CON DOPPIA GUARNIZIONE
Profilo estruso in alluminio dotato di doppia guarnizione in pvc coestruso applicato a parete per la ritenuta dall'infiltrazione delle acque piovane.

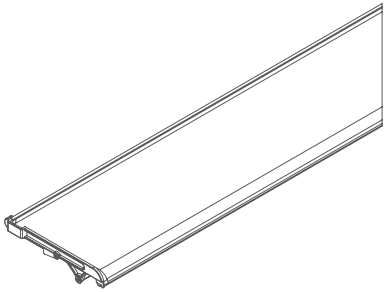

LAMELLA DI ORIENTAMENTO
Profilo estruso in alluminio dotato di camera antiflessione, completa di guarnizione salvagoccia in pvc coestruso.

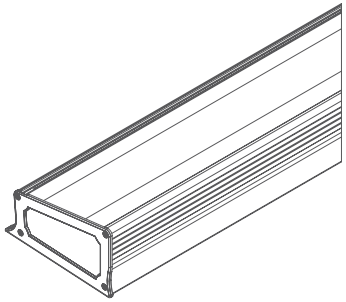

GRONDA INTEGRATA
Profilo estruso in alluminio per la raccolta delle acque piovane fissato sulle guide di orientamento. Pluviali non compresi.

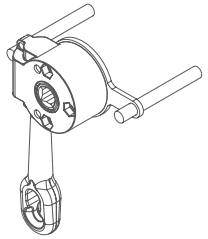

COMANDO AD ARGANO
Arganello per l'orientamento manuale delle lamelle (max 25 mq). Completo di asta manovra (h. standard cm. 180)

ELEMENTI SUPPLEMENTARI //

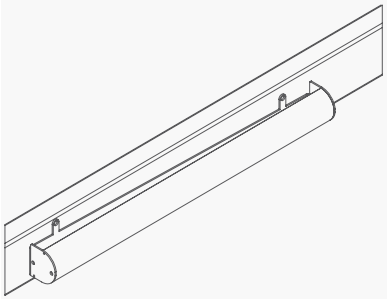

COMANDO A MOTORE
Motore tubolare elettronico per l'orientamento motorizzato delle lamelle fornito in scatola protettiva Secure Box.

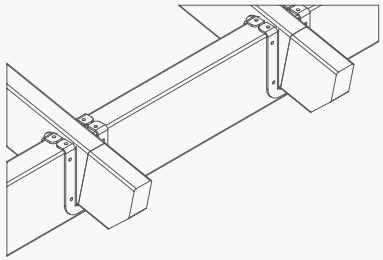

TRAVE INCASSATA
È un sistema brevettato, che accoglie gli arcarecci negli incavi, riducendo la luce e consentendo minore pendenza e maggiore altezza di passaggio.
vedi pag. 9

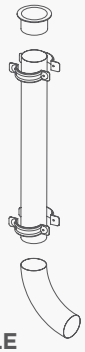

KIT PLUVIALE
Fissato alla grondaia integrata, permette il deflusso delle acque piovane. Il kit comprende:
1 bocchetta, 2 collari, tubo Ø60 h 300 cm. e 3 curve.

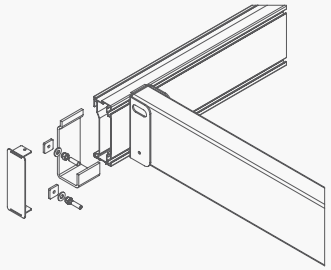

TRAVE A MURO
È un profilo in alluminio che consente l'ancoraggio a parete semplice e veloce (sez. 150x50 mm). È particolarmente consigliata dove le pareti non sono perfettamente livellate.

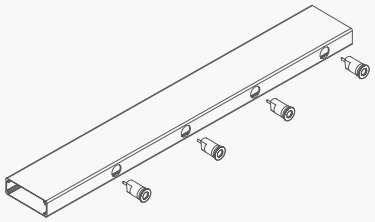

ILLUMINAZIONE LED
KITLED è la linea di faretti LED ad incasso, completi di trasformatore, da integrare nel frangisole, sintesi di innovazione, alta qualità e cura del dettaglio.
vedi pag. 8